DB-Lås II, dubbelt m slang



RSK 8086499

Mycket flexibelt diskbänksvattenlås för installation i kök, tvättstuga och städutrymme. Vattenlåset kan anslutas mot diskho, tvättbänk och utslagsvask.
Vattenlåset går att ansluta mot golv eller vägg. Tack vare vattenlåsets flexibilitet går det att placera längst in i skåpet vilket därmed ger plats för källsortering eller liknande. Avstånd mellan anslutningar uppåt kan variera upp till 580 mm i sidled och 130 mm i höjdled. Vid behov kan armarna byta plats och även kapas för maximal flexibilitet. Vattenlåset är särskilt lämpat för nyinstallationer, men passar även för renoveringar. OBS! Vid anslutning till gammal diskho där silen har mindre hål jämfört med moderna diskhoar kan flödet påverkas negativt. I de fallen välj DB-Lås I exempelvis vattenlås med T-förbindning RSK 8086500 .
Vattenlåset är lätt att demontera vid behov av rensning. Rensning sker genom att lossa de 2 st blå muttrarna vilket gör att underdelen enkelt kan dras av och rengöras. Om rensrör är installerat kan rörledningen rensas samtidigt som vatten spolas genom vattenlåset.
Vattenlåset levereras med proppad anslutning för diskmaskin. Vattenlåset kan installeras i kök och storköksmiljö där max spillvattentemperatur är +90°C.

PRODUKTINFORMATION

RSK nummer	Material	Version

8086499	PP	dubbelt, kapbar utloppsslang

Artikelns färg	Utloppsdimention	Funktion
Grå	G40xØ50mm	För diskbänk

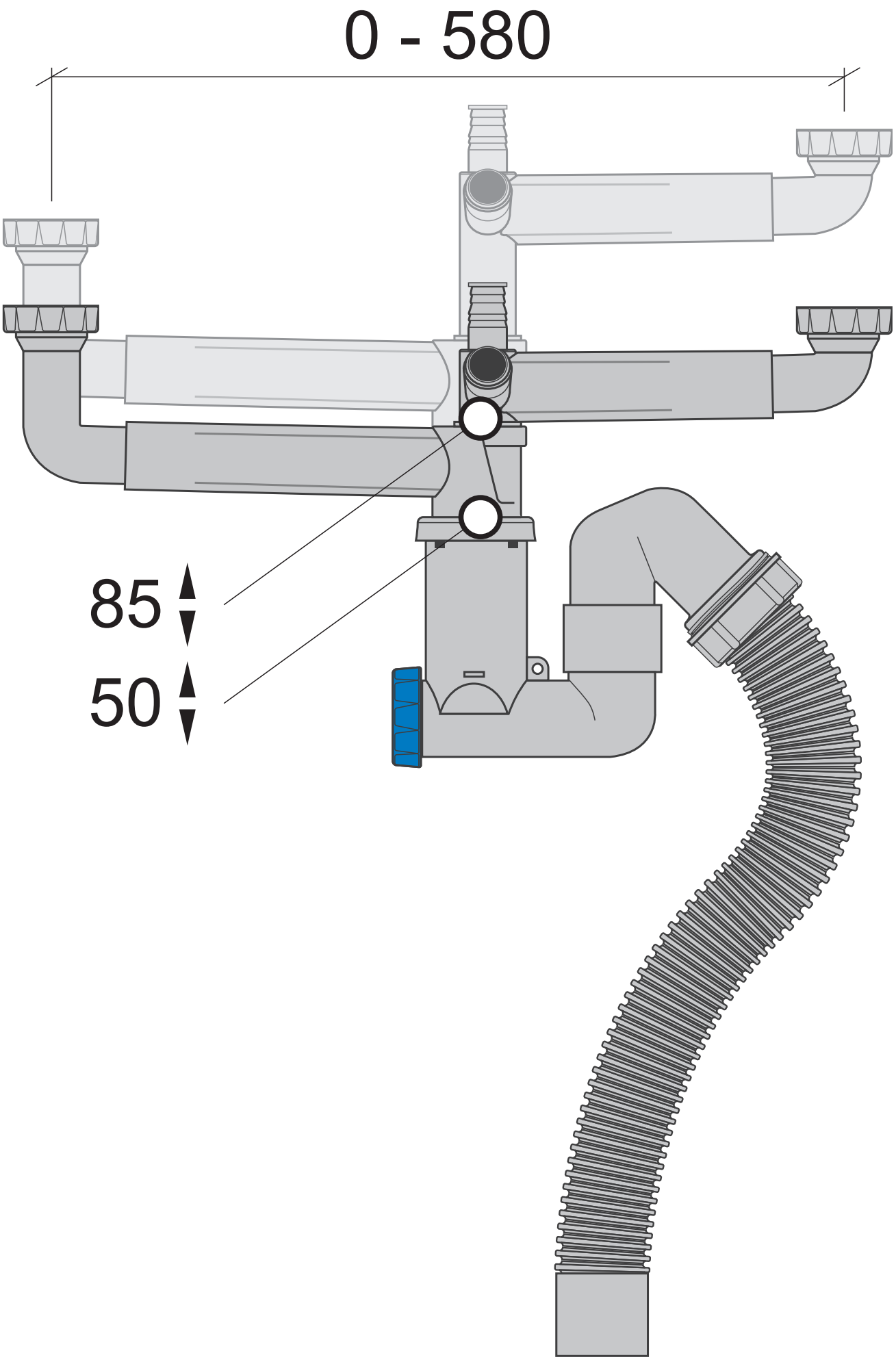
0 - 580
85
50