Golvbrunn 86an Ø50 utan sil



RSK 7113209

Golvbrunn med extremt låg bygghöjd (86 mm). Golvbrunnen levereras med klämring, dock utan golvbrunnssil för anslutning mot plastmatta som tätskikt och ett pungvattenlås som enkelt kan rengöras eller bytas vid behov. Golvbrunnen kan vid behov förses med förhöjningsring.
Golvbrunnen levereras med ett mattpaket som innehåller: grå klämring, 5 st tillhörande specialskruvar utan spets i syrafast rostfritt stål och O-ring.
I träbjälklag ska golvbrunnen alltid monteras i Monteringsplatta 2, RSK 7133828. I betongbjälklag monteras golvbrunnen i Golvbrunnsfixtur, RSK 7133915 för att säkerställa att golvbrunnen gjuts in i rätt i höjd och våg.

PRODUKTINFORMATION

Storlek	RSK nummer	Golvkonstruktion
Ø150 mm	7113209	Betong/Trä
Material	**Golvbeläggning**	**Version**
PP	Betong/Massa/Klinker/Vinyl	Utan sil
Artikelns färg	**Tryck Flöde Temp**	**Utloppsdimention**
Grå	0,7 l/s	Ø50 mm
Funktion		
Sidoutlopp, lågbyggande		

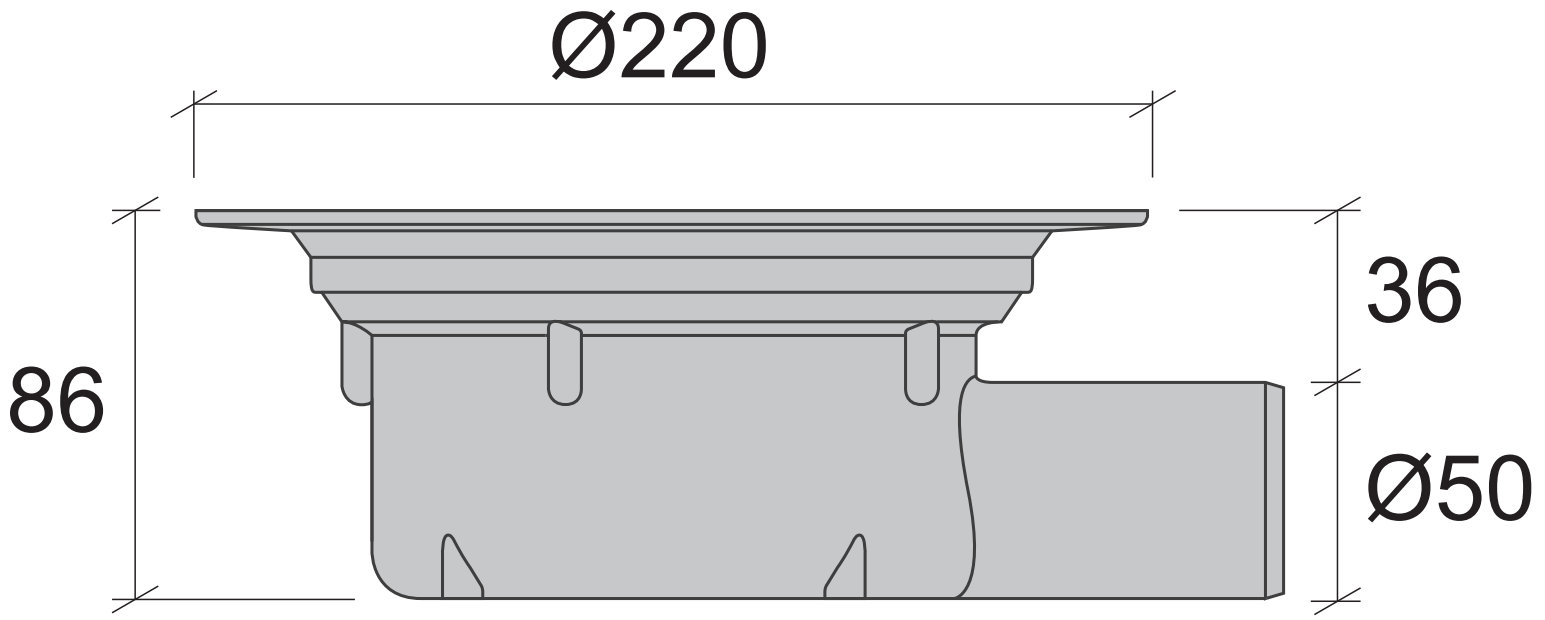
Ø220
86
36
Ø50