Spolbrunn 110 x 200, 3 muffar



RSK 2357906

Spolbrunn med två liggande Ø110 mm muffar, Ø200 mm stigarmuff.
Spolbrunnar möjliggör att spolning av avloppsrören enkelt kan ske från markytan. Grus, sand och sediment som kommer in i avloppsrören kan enkelt spolas bort vid behov.
Spolbrunnen är tillverkad i slitstark polypropenplast och har därmed hög hållfasthet.

PRODUKTINFORMATION

RSK nummer	Material	Version
2357906	PP	med 3 muffar
Artikelns färg	**Utloppsdimention**	**batch_test**
Svart	Ø110xØ200mm	testing

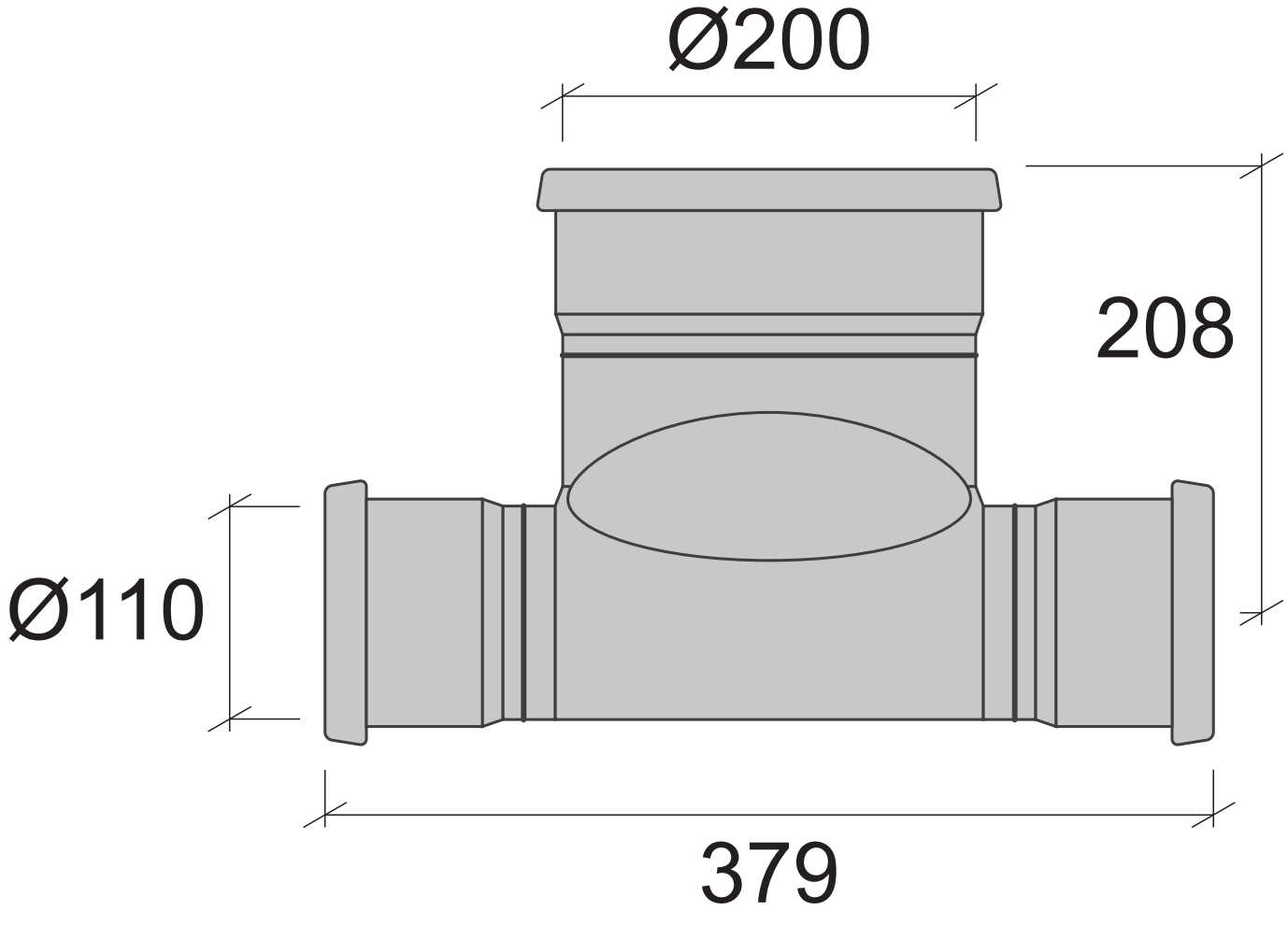
Ø200
208
Ø110
379